mahalle gazetesi Oude Westen
Buurtkrant
جريدة الحي
December 2006
Een uitgave van de Aktiegroep Oude Westen • Gaffelstraat 1-3 • telefoon 010 436 17 00

Wat betekent de Wet Maatschappelijke Ondersteuning voor mensen die zorg nodig hebben

De nieuwe welzijnswet, de WMO, gaat op 1 januari 2007 van start. De WMO vervangt een aantal bestaande wetten. De nieuwe wet betreft onder andere de individuele voorzieningen voor burgers die leven met een beperking. Zo vallen scootmobiels, rolstoelen maar ook huishoudelijke verzorging onder deze wet.

mantelzorg
De nieuwe wet regelt ook een andere manier van organiseren van ondersteuning en welzijn, zoals mantelzorg, vrijwilligers participatie, welzijnswerk en zo zijn er nog een aantal terreinen.
Voor veel mensen is het een ingewikkelde materie die veel onrust veroorzaakt. De grootste verandering zal zijn dat vanaf 1 januari 2007 de gemeente verantwoordelijk is voor de uitvoering van het welzijnswerk en verschillende voorzieningen uit de Algemene Wet Bijzondere Ziektekosten de AWBZ.

drie mogelijkheden
De nieuwe wet WMO gaat bv. over de huishoudelijke hulp van de thuiszorg. Per 1 januari komen er meer keuzemogelijkheden. Dit betekent in de praktijk dat u kunt kiezen uit drie mogelijkheden: in natura, met een persoonsgebonden budget (PGB) of met een voucher.
1. In natura betekent dat de gemeente alles voor u regelt. Er komt dan iemand bij u thuis de verzorging geven die werkt bij een organisatie waar de gemeente een contract mee heeft.
2. Met een Persoons Gebonden Budget krijgt u een vergoeding van de gemeente. Hiermee kunt uzelf bepalen wie u komt helpen. Dit kan een professionele kracht zijn, maar ook een familielid die u een vergoeding betaalt. Als u kiest voor deze vorm moet u wel zelf de administratie bijhouden.
3. Een voucher is een tussenvorm. U maakt gebruik van de diensten van een organisatie waar de gemeente een contract mee heeft, maar u hoeft zelf geen administratie bij te houden.
Als u nu al recht heeft op huishoudelijke verzorging, verandert er voorlopig niet zoveel. In uw indicatie staat voor hoeveel uren en voor welke periode u huishoudelijke verzorging krijgt. Deze indicatie blijft geldig tot de gemeente besluit om een herindicatie af te geven. Anders is het met uw vertrouwde hulp.
De zorgaanbieder, dat is de organisatie waar u nu uw hulp van krijgt, kan bepalen of hij de zorg wil blijven leveren.

kwaliteit
Als u in 2007 voor het eerst hulp aanvraagt kunt u kiezen uit een aantal aanbieders die door de gemeente zijn geselecteerd o.a. Humanitas/de Twee Stromen en Laurens. De gemeente heeft niet alleen gelet op de prijs maar ook gekeken naar de kwaliteit en betrokkenheid voor uw welzijn van de aanbieder. Voor alle onderdelen van de wet komt de gemeente met uitgewerkte aparte plannen.

in dit nummer:

Van de straat geplukt:

Betty van Hal

KERSTMARKT LAURENS-ANTONIUS BINNENWEG

Op woensdag 13 december is er in Laurens Antonius Binnenweg weer een gezellige kerstmarkt.
Naast de verschillende standjes met cadeaus en versieringen is er ook gelegenheid tot het maken van een praatje en het ontmoeten van buurtgenoten. De Kerstmarkt start om 10.00 uur in het restaurant op de begane grond en de organisatie nodigt u van harte uit.

Feestdagen

December maand is de feestmaand. Tegenover het slechte en koude weer straalt het buiten met mooie straatversieringen. Velen trachten hun omgeving en binnenshuis mooi en gezellig te maken met sfeerverlichting, kerstboom en kaarsen.
Ongeacht de afkomst en geloof is bijna iedereen in de stemming.
Velen hebben hun schoenen met Sinterklaasfeest al bij de "schoorscheen" gezet.Vooral de kinderharten kloppen het hardst, want wie weet wordt hun wens vervuld en de groten die hopen alleen maar dat ze niet vergeten worden.
Kerstfeest biedt nog wat extra's. Dit wordt heel uitbundig en feestelijk gevierd met het gezin, familie en vrienden (of gezellig bij je schoonmoeder).
Lekkere exotische hapjes en drankjes zijn in overmaat aanwezig. Of net als velen ook wel doen neemt iedereen wat lekkers mee en zitten dan gezellig bij elkaar. Met Oud en Nieuw is dat laatste ook heel erg handig. Want samen gezellig het nieuwe jaar ingaan is geweldig. Samen vuurwerk afsteken en weer samen alles schoonvegen zodat de buren geen overlast hebben. Wilt u met uw burEn een veegactie houden, meldt u dan bij de Aktie Groep bij Osman. Wij wensen u allen hele fijne feestdagen toe.

****

Kerstmarkt in het wijkpark

Op donderdag 14 december is er een knusse en gezellige kerstmarkt tussen 15.00 en 20.00 uur in het wijkpark. Leuke kramen met kleine spulletjes, kadootjes, boeken, je kan er knutselen, kerststukjes maken en natuurlijk kan je ook terecht voor lekkere hapjes, drankjes en veel gezelligheid met de buurtjes.
Kom dus allemaal even langs. We zien je graag op 14 december.

Bolsius op bezoek bij eerste uitgevoerde "groene duim" bij de Boogjes

Dit jaar konden actieve bewoners een plannetje indienen bij wethouder Bolsius.
Bewoners konden in aanmerking komen voor een "groene duim". De bewoners van de Museumstraat vroegen een mooi speelelement aan. Dat werd gehonoreerd. Op zaterdag 11 november werd het speeltuintje "de boefjes" officieel geopend door Bolsius. Hij had hoog bezoek mee genomen want ook minister Donner kwam een kijkje nemen. Het werd een leuke middag. Het speelelement is geplaatst op een stukje binnenterrein van het WBR. Sylvia Petrus en Jan Noolen kwamen namens het WBR een kijkje nemen. Zij waren zo enthousiast dat ze de bewoners kunstgras en mooie terrastegels beloofd hebben om het helemaal af te maken. De bewoners waren blij verrast!

De bewoners van de "boogjes" (Museum, Tuinder, Hobokenstraat) zijn actief betrokken bij hun woonomgeving. Wie kent de mooie straatjes niet! Zij organiseren ook vaak leuke activiteiten. Op vrijdag 27 oktober vierden zij Halloween met de kinderen uit de buurt. Om 17.30 uur was er voor iedereen patat met frikadellen. Een buurvrouw had voor een springkussen gezorgd. Daarna zijn alle kinderen en ouders langs de deuren getrokken met harde spookmuziek. De kinderen kregen weer ontzettend veel snoep, ook Safak van de Volumemarkt gaf royaal snoep.
Ter afsluiting werd er in de Tuindersstraat een toneelstuk opgevoerd waar de kinderen aan mee kon doen.
De kinderen hadden zoveel snoep opgehaalt, dat ze een tas vol snoep aan Top Score hebben gegeven.

van de straat geplukt...

'Eenenvijftig jaar geleden ben ik aan de Mathenesselaan geboren,' vertelt Betty van Hal opgetogen. Dat was in het Nieuwe Westen. Daar zat ik op school en in die buurt heb ik als kind gespeeld. 'Ik mocht als kind niet naar het Oude Westen, dat vonden mijn ouders geen goede buurt, maar nu woon ik er toch en met veel plezier!'

Toen Betty zeventien jaar was verliet ze Rotterdam. Ze vertrok naar Wassenaar waar ze in de verpleging ging. Ze deed een interne opleiding voor ziekenverzorgende en woonde met de andere verpleegsters op kamers. 'Een heerlijke tijd, herinnert Betty zich, ik was jong, we gingen uit in Leiden en den Haag. We hadden strand in de buurt en ik verdiende lekker. Ik ging drie keer per jaar op vakantie.'

Zuid Afrika

Haar vertrek naar Wassenaar bleek slechts een uitstapje te zijn. Betty reisde in de jaren zeventig haar vriendin achterna. 'Die werkte in Zuid Afrika in een ziekenhuis. Dat leek mij ook wel wat. Toch ben ik er maar ander half jaar geweest. Ik kwam uit het vrijgevochten Nederland. Ik kon niet tegen die apartheid. Echt alles was gescheiden, zwarte mensen werden als slaven gebruikt. Ik botste daar mee. Ik vond het te discriminerend allemaal, daarom ben ik weggegaan.'

Remco Shipping

Betty begon haar volgende avontuur in België. Ze ging bij haar zus wonen, in Vlaanderen op het boerenland. 'Ik kreeg er mijn zoon Remco. En met mijn familie hebben wij een Scheepvaart-maatschappij opgericht. De Remco Shipping Line, ja vernoemd naar mijn zoon. Ik heb toen de hele wereld af gereisd. Ik ken de hele West Afrikaanse kust, ging naar Amerika, Canada, noem maar op. Het waren roerige tijden in Afrika met veel staatsgrepen. Ik reisde de schepen achterna als ze pech hadden of problemen met hun papieren.'

verschillende culuren

Toch besloot Betty om afscheid te nemen van de scheepvaart business. Na al die jaren kwam ik terug in Nederland, in Rotterdam, in het Oude Westen. Dat was in 1997. 'Ik moest ontzettend wennen aan mijn geboortestad. Ik kwam in een wijk met vele nationaliteiten. Ik had het gevoel dat ik me in mijn eigen stad moest aanpassen. Ik moest wennen aan al die verschillende culturen. Door de drugsoverlast in mijn straat kwam ik in contact met de buurtagent. Deze vroeg mij of ik mee wilde doen bij het project 'drugs in kleur'. Dat wilde ik wel. Zo belandde ik bij de Aktiegroep. Daar ben ik op veel terreinen actief geworden. Ik heb de nodige levenservaring, sta open voor andere mensen en vindt het leuk om mensen de weg te wijzen of verder te helpen. Ik ben buurtwinkelier en ga binnenkort een cursus notuleren volgen. Ik doe ook al jaren mee met de schoonmaakcampagne, breng de post rond enzovoort. Ook kom ik in contact met politicie en ambtenaren. Wij maken als bewoners onze problemen en wensen kenbaar. Daar wordt serieus naar gekeken. Zo zijn veel projecten uiteindelijk gestart. Ik ben gewoon lekker bezig. Ik heb mijn woning pas opgeknapt. Ik ben van deze dynamische wijk gaan houden. Het is nooit saai, op straat maak je gemakkelijk een praatje. En mijn motto is: 'de zon schijnt elke dag, ook al zie je hem niet.'

Ze ging bij de zus wonen, in Vlaanderen op het boerland

Te jong Voor de Geraniums
aktiviteiten
Laurus Antonius Binnenweg

Iedere donderdagavond
in december 2006 (7, 14, 21, 28): "Kleine Prijzen Bingo".
Op 21 december
met een speciaal kerst-tintje en op 28 december met een speciaal oude jaars-tintje
Prijs: 2,25 euro per kaart inclusief 1 kopje koffie of thee.
Tijd: 18.30 uur – 20.30 uur

Zaterdagmiddag 9 december
Licht klassieke luistermiddag.
Prijs: 2,50 euro inclusief 1 kopje koffie of thee.
Tijd: 14.30 uur

Dinsdagochtend 12 december
Kerststukjes maken.
Prijs: 3,50 euro inclusief materiaal en iets lekkers te eten en te drinken.
Tijd: 10.00 uur-12.00 uur

Woensdag 13 december
KERSTMARKT
Prijs: Gratis entree
Tijd: 10.30 uur – 15.30 uur
Waar: Laurens Antonius Binnenweg.
Zaterdagmiddag 16 december
De Rotterdamse Vocalgroup "We" verzorgt een sfeervol kerstprogramma.
Prijs: 2,50 euro inclusief 1 kopje koffie of thee.
Tijd: 14.30 uur

Maandagavond 18 december
Het "Dockyard Mannenkoor" verzorgt een gezellige avond vol kerstliederen voor u.
Prijs: 2,50 euro inclusief 1 kopje koffie of thee.
Tijd: 19.00 uur

Zaterdagmiddag 23 december
Thé Complet. Een gezellig samenzijn met allerlei lekkernijen.
Uiteraard in kerstsfeer.
Prijs: 2,50 euro inclusief alle lekkernijen.
Tijd: 14.30 uur

Zondagavond 24 december
Kerstnachtdienst
Prijs: Gratis entree. Na afloop kunt u tegen betaling koffie in het TrefCentrum drinken.
Tijd: 19.00 uur

Zaterdag 30 december
Oudejaars Bingo.
Prijs: 1,00 euro per kaart. (4 rondes) inclusief 1 kopje koffie of thee.
Tijd: 14.30 uur

Zaterdag 6 januari 2007:
Nieuwjaarsreceptie met medewerking van dansparen van de dansschool Meijer & Fills
Prijs: 2,50 euro inclusief een welkomstcocktail.
Tijd: 14.30 uur.

ALLE AKTIVITEITEN ZIJN IN Laurens Antonius Binnenweg Nieuwe Binnenweg 33 3014GC Rotterdam.

SPORT IN DE WIJK

activiteiten: in december/januari
Dinsdag 12 december
Bridge Toernooi 55+
Locatie: Wijkgebouw Stadsdriehoek
Tijd: vanaf 13.00 uur
Voor informatie: Virginia

Vrijdag 15 december
Bootcamp + Thaibo + BBB
Tijd: 19.00 – 21.00 uur
Kosten: 3,50 euro per persoon
Locatie: Wijkgebouw Odeon
Voor informatie: Virginia + Frieda

Sportinstuif Odeon
Woensdag 20 december is er de gelegenheid om een Kerststuk te maken.
Tijd: 15.00 – 17.00 uur.
Informatie: Frieda

Vakantie sportinstuif Odeon
Woensdag 27 december is er een voetbalkooi en Boardingvoetbal in Odeon, ook is er tafeltennis, tafelvoetbal en nog veel meer.
Leeftijd van 6 tot 18 jaar
Informatie: Dolores

Woensdag 3 januari 2007
Odeon Voetbaltoernooi
Tijd: 10.00 – 13.00 uur
(8 – 10 jaar)
Tijd: 13.00 – 16.00 uur
(11- 12 jaar)
Deelname: gratis

Gemeente Rotterdam
Centrumraad

CENTRUMRAADNIEUWS

Portefeuillehouder Welzijn bezoekt bewoners van het Centrum

De leden van het Dagelijks Bestuur van de Centrumraad horen graag van de bewoners en ondernemers persoonlijk wat hen bezig houdt. Zij zijn dan ook regelmatig aanwezig in de wijken, waar zij evenementen of instellingen bezoeken. Daarnaast bestaat sinds kort de mogelijkheid om een afspraak te maken met de leden van het Dagelijks Bestuur. Elke ondernemer of bewoner kan samen met minimaal twee andere bewoners of ondernemers een afspraak maken voor Koffie met een verrassing. Een afspraak maakt u via tel. 010 4173283.

Marjolijn Masselink (portefeuillehouder Welzijn) is echter zó nieuwsgierig naar wat er leeft onder de bewoners van het Centrum, dat zij besloten heeft om zelf contact te zoeken met de bewoners. Wekelijks bezoekt zij samen met een ambtenaar een straat, waar zij huis aan huis aanbelt. Op 8 november jl. was de Zijdewindestraat aan de beurt. In deze straat in het Oude Westen sprak zij met diverse bewoners over problemen in de straat, de speelruimte voor kinderen en andere onderwerpen die hen bezighouden. Op deze manier hoort Marjolijn Masselink van de bewoners persoonlijk wat er wel en wat er niet goed gaat. En of het eventueel nodig is om problemen aan te kaarten in het Dagelijks Bestuur van de Centrumraad en actie te ondernemen.

Centrumraad besluit tot voortzetten Hondenbeleid

Op 13 november jl. heeft de Centrumraad unaniem besloten door te gaan met het Hondenbeleid in het Centrumgebied, waarmee in maart 2005 gestart is. Dit naar aanleiding van de evaluatie, waaruit gebleken is dat het hondenbeleid naar behoren functioneert. Wat houden deze maatregelen in voor de hondenbezitters:

* Er geldt een algehele opruimplicht van hondenpoep in de centrumwijken, met uitzondering van de aangewezen hondenuitlaatplaatsen. De hondenuitlaatplaatsen zijn te vinden op de volgende locaties :

Sint Jacobsplaats (2x)	Schiedamse Vest
Mariniersweg	Rochussenstraat
Groenendaal	Mathenesserlaan
Joost Banckertsplaats	Gedempte Zalmhaven
Jan Evertsenplaats	

* Honden mogen niet loslopen in het centrum. Alleen een deel van het Park bij de Euromast is, als proef, aangewezen als losloopgebied. De Centrumraad heeft besloten om dit te verlengen tot het najaar van 2007.

* Gratis hondenpoepzakjes kunnen opgehaald worden bij de Aktiegroep Oude Westen, het Wijkveiligheidspunt Oude Westen en de Stichting Wijkbelangen Scheepvaartkwartier.

Het naleven van de regels wordt in de komende periode scherp in de gaten gehouden door de medewerkers van Stadstoezicht. Zij beperken zich niet tot het geven van waarschuwingen, maar delen boetes uit aan overtreders. Daarnaast worden in de komende periode de locaties die bekend staan als probleemplekken extra schoongemaakt en regelmatig gecontroleerd.

Laatste ronde aanvragen subsidies

De aanvragen voor subsidies uit het Fonds Centrumkind en het budget Bewonersinitiatieven kunnen tot uiterlijk 5 december 2006 ingediend worden. Voor nadere informatie kunt u terecht op onze website www.centrumraad.rotterdam.nl

Voor informatie:
Wijkaccomodatie Odeon
Frieda vd Berg 010 - 4363855
Virginia Wolff, Sportbuurtwerker
v.wolff@senr.otterdam.nl
Roland Claver Sportbuurtwerker
r.claver@senr.rotterdam.nl
Dogan Corneille Projectleider S&R
d.corneille@senr.rotterdam.nl
Tel: 010 4110463 / 4116278

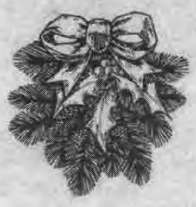

COLUMN VAN Hannie

Mijn zus is echt een zwartkijker. Als ze weer eens een keertje is geweest duurt het altijd een poosje voor ik weer in mijn gewone doen ben. Nu kwam ze weer met een heel verhaal dat ik volgend jaar zeker geen hulp meer zou krijgen want door die nieuwe wet, ik geloof dattie WMO heet, zou alles anders worden. Mijn vaste hulp zou ontslagen worden en dan moest ik nog maar afwachten wat ik dan kreeg. Nou neem ik alles wat mijn zus zegt met grote korrels zout, maar een beetje zenuwachtig werd ik toch wel. Want Irene, zo heet de hulp die ik heb, is echt een schat. Regelmatig maakt ze Suri-naams eten voor me, wat ze in potjes en pannetjes voor me klaarzet. Ik hoef het alleen maar op te warmen. Ook mijn huis is geloof ik nog nooit zo schoon geweest. Altijd komt ze met de boodschappen thuis, precies zoals ik ze hebben wil. Ik denk dat ik me tòch maar eens ga verdiepen in die nieuwe wet. Want "mijn" Irene wil ik toch wel houden, ook al heb ik gehoord dat er voorlopig niets veranderd, ga ik toch zelf maar eens op onderzoek uit. Maar misschien valt het allemaal wel mee en moet ik gewoon afwachten wat er gaat gebeuren.

Sint Maartenviering met peuters en ouders

Op vrijdag 10 november hebben de kinderen van de peuterspeelzaalgroepen van Stichting WenK Sint Maarten gevierd.

Sint Maarten is in Rotterdam niet zo bekend, maar wordt in een groot gedeelte van Nederland uitgebreid gevierd. De traditie is dat kinderen zelf een lantaarntje maken. Hiermee gaan ze in optocht langs de huizen. Aan de deur zingen ze een aantal liedjes. In ruil hiervoor krijgen ze een kleine attentie, met zoals Sint Maarten die de helft van zijn mantel aan de arme man gaf.

De peuters in het Oude Westen waren verkleed en geschminkt. Ze hebben liedjes gezongen in de Aktiegroep, de Gaffel, de Batavier, het hoofdkantoor van WenK en kinderdagverblijf de Wereld. `s Middags is er een grote groep kinderen en ouders naar de Leeuwenhoek geweest. Het was daar gezellig druk vanwege de wekelijkse Bingo. De peutertjes hebben erg hun best gedaan op de liedjes. Sommigen waren wel erg onder de indruk van al die lieve opa`s en oma`s.

Na afloop was er nog een snoepje en iets te drinken.

Surinaamse Academie voor Muziek en Dans

Wil je een instrument leren bespelen? Wil je je techniek verbeteren? Wil je verschillende stijlen leren? Theoretische kennis op niveau brengen? Wil je jouw kennis uitbreiden? Soflège lessen? Streetdance en Africadance? Dat kan allemaal op de Surinaamse Academie voor Muziek en Dans!

Meer info is te vinden op www.patricklauwerends.com

"Dwalen hier in Kruiskade West"

Jong en oud rapt in zorgcentrum de Leeuwenhoek

Afgelopen zondagavond 12 november 2006 ontmoette jong en oud elkaar in zorgcentrum de Leeuwenhoek in de Rotterdamse wijk 't Oude Westen. Een bijzonder rapoptreden (met dans) door een groep jongeren en bewoners van de Leeuwenhoek stond centraal

In de wijk 't Oude Westen in Rotterdam is de afgelopen twee maanden hard gewerkt aan een eigentijdse rap over de buurt, over het leven en over vroeger en nu.

In zorgcentrum de Leeuwenhoek kwam een aantal donderdagen een groepje jongeren samen met een groepje bewoners, waar gepraat werd over elkaars verhalen, levens en achtergronden. Na een aantal bijeenkomsten zijn de verhalen omgevormd tot een eigentijdse rap. In het begin was het nog aftasten, elkaar leren kennen, maar aan het einde van het project stond daar dan een echte rapgroep!

Achtergrond is om ouderen én jongeren van verschillende afkomst bij elkaar te brengen. Het project in Rotterdam is daar een goed voorbeeld van. Het project wordt uitgevoerd door Lize in samenwerking met de andere samenwerkingsverbanden van het Landelijk Overleg Minderheden. In Rotterdam, Utrecht en Amsterdam organiseren zij verschillende bijeenkomsten en projecten waarbij ontmoeting centraal staat. Zorgcentrum de Leeuwenhoek in Rotterdam is een van de samenwerkingspartners.

De samenwerkingsverbanden van het Landelijk Overleg Minderheden zijn: Inspraakorgaan Chinezen (IOC), Inspraakorgaan Turken (IOT), Landelijk Overlegorgaan Welzijn Molukkers (LOWM), Lize, overlegpartner Rijksoverheid Zuideuropese gemeenschappen, Overlegorgaan Caribische Nederlanders (OCaN), Samenwerkingsverband Marokkanen in Nederland (SMN), Surinaams Inspraakorgaan (SIO), Vluchtelingen-Organisaties Nederland (VON)

BRITAIN;URBAN/RAP-KLEDING

Op vrijdag 3 november 2006, werd op de Augustinusschool het suikerfeest gevierd. Dit jaar hebben de moeders voor een aparteviering gezorgd, namelijk een toneelstuk over de Ramadan

Het begon als grap van de oudercommissie Nadia naar de moeders toe om d.m.v. een toneelstukje de kinderen een leuke dag te bezorgen en uitleg te geven over wat de maand "Ramadan" inhoudt. De moeders waren erg enthousiast en wilde hier graag aan meewerken. Een hoop energie en tijd werd hierin gestokem en uitendelijk, nadat alle ideeen uitgewisseld waren ontstond de familie "Shouf Shouf Abdullah". Het ging over een gezin, die een dag uit de ramadan naspeelden. De katholieke vriendin van dochter Sahra vroeg alles wat ze wilde weten over de bekenis van de verschillende gebruiken en gerechten, en het gezin legde haar dat op een humoristische manier uit.
Toen het tijd was om op te treden waren de moeders erg zenuwachtig, maar eenmaal op het poium kon iedereen genieten van het acteertalent van deze moeders.
De kinderen waren erg enthousiast en hebben er erg van genoten. Er werd er met aandacht en plezier naar gekeken.
Na afloop kregen de kinderen fruitmandjes mee die door de moeders gemaakt waren.
Met dank aan de moeders die dit allemaal mogelijk hebben gemaakt.

Anuschka Karamat Ali, Safiya Ustundag, Oulcan Erciyes, Haziza Daal, Najat Mezzihe, Samira Tizraout, Suzanne Hasselmeijer, Shanaz A.Ahmad, Babita Ramclas en Nadia Azougagh.

TE JONG VOOR DE GERANIUMS

vrijdag 1 december
Gezamelijke maaltijd om 17.00
Captains diner o.b.v.Shantykoor OPGEVEN !
kosten 5 euro / de Leeuwenhoek

dinsdag 5 december
Winkelen in Centrum met begeleiding om **14.00-16.00 uur**
kosten1,50 euro
Hulpdienst en Wijkbus

DONDERDAG 7 DECEMBER 2006 NATIONALE VRIJWILLIGERSDAG

zaterdag 9 december
Optreden GOSPELKOOR
19.00 – 21.00 uur
kosten 2 euro / de Leeuwenhoek

Rit met de SNERTTRAM
om **13.30 – 15.30 uur** met soep,life/muziek en een gids, kosten 15.00 euro
Hulpdienst en wijkbus

dinsdag 12 december
Bezoek aan KUBUSwoningen **op de Blaak**
om **11.00 – 17.00 uur**
kosten 2 euro
Hulpdienst en Wijkbus

woensdag 13 december
Wijktheater !!! om **14.00 uur**
kosten 2 euro / de Leeuwenhoek

Met de Pannekoekenboot
16.30 – 18.001 uur varen en pannekoeken eten...
kosten 13.50 euro
Hulpdienst en Wijkbus

donderdag 14 december
Koffieochtend naar Rhoon
10.00
St.Wenk

vrijdag 15 december:
NOG MAALS
de Pannekoekenboot **16.30 – 18.00 uur** 1 uur varen en pannkoeken eten...
kosten 13.50 euro Hulpdienst en Wijkbus

zaterdag 16 december
KERSTVERHAAL door Evert Oud **19.00 uur** kosten 2 euro / de Leeuwenhoek

WIJ WENSEN U FIJNE EN GEZELLIGE FEESTDAGEN
Tel. De Leeuwenhoek: 010 -4361488
St.Wenk: 010-4122622
Hulpdienst en Wijkbus: 010-4369047

maandag 18 december
Kerstcool : boomversieren en kersthapjea v.a. **11.00 uur**
lunch **12.30-14.00** St.Wenk

donderdag 21 december
KRISNETI 19.00 uur
Kosten 2 euro / de Leeuwenhoek

vrijdag 22 december
Kerst in s3h :boomversieren en feestelijke kersthapjes door de Kookclub /St. Wenk

zaterdag 23 december
Optreden PIAVIOLANO 19.00
kosten 2 euro / Leeuwenhoek

zondag 24 december
Kerstkerkdienst **20.00 uur**
VAN HARTE WELKOM / Leeuwenhoek

dinsdag 26 december
Irish(kerst)folk muziek **19.00 uur**
kosten 2 euro (2e kerstdag) / de Leeuwenhoek

donderdag 28 december
Kerstfilm **19.00 uur**
kosten 2 euro / de Leeuwenhoek

zondag 31 december
Oudejaarsavond
met muziek(accordeon) en "casino" /de Leeuwenhoek

Vriend van het Oude Westen

Wie heeft zich in 2006 de grootste vriend van het Oude Westen getoond? Deze vriend is de man of vrouw die in 2006 een belangrijke bijdrage heeft geleverd om het leven in het Oude Westen nog beter of gezelliger te maken.

Denk aan:

- De vrijwilliger of vrijwilligster van Drugs in kleur die nog geen schouwronde gemist heeft
- De wethouder zijn die zich bijzonder heeft ingespannen voor onze wijk
- De bewoner of bewoonster zijn die de stoep geregeld schoonmaakt
- De Oude Westenaar die heel veel vrije tijd stopt in de speeltuin, de school de binnentuin of het buurtwerk
- De bewoner of bewoonster die zich een ambassadeur voor het Oude Westen toont door onze wijk positief te presenteren.

Een deskundige jury zal uiteindelijk op basis van de inzendingen de winnaar/winnaars bepalen.

Hij of zij krijgt een leuke prijs en mag zich een jaar lang "Vriend van het Oude Westen" noemen. Ook de aanmelder van de winnaar kan een prijs tegemoet zien.

Haal een tipkaart bij het veiligheidpunt of de aktiegroep schrijf naam en motivering op en stuur deze ongefrankeerd op.

Of stuur een brief of kaart naar:
Stadsmarinier Oude Westen
Antwoordnummer 3058
3000 WB Rotterdam.

in gesprek met: Ingeborg Pronk

Vorige maand is de nieuwe coördinator van wijkweb voorgesteld, Natalie Dupon. Maar waar is de eerste coördinator, Ingeborg Pronk gebleven?

Na ruim een jaar aan het wijkweb te hebben gewerkt gaat Ingeborg Pronk het Oude Westen verlaten. Sinds september 2005 is ze bezig met het opzetten van het bewonersnetwerk wijkweb. Samen met Natalie Dupon werkt ze nu nog aan de voorbereidingen voor de eerstvolgende bijeenkomst voor de wijkambassadeurs.

Hoe heeft zij het gevonden in de wijk?

Soms was het best moeilijk, maar het gevoel dat ik van mijn werk in het Oude Westen overhoud is vooral positief en goed. Iedereen is erg betrokken, bij elkaar, bij projecten, bij de problemen maar ook bij de bijzondere dingen in de wijk.
Een aantal mensen heeft mij altijd geholpen met het uitbreiden van het netwerk. Dat kon ik altijd erg waarderen, want zonder hulp komt er niets van de grond. Door het persoonlijke contact heb ik veel mensen echt leren kennen. Mensen herkennen jou ook, en daardoor voelde ik me snel op mijn gemak in de wijk. Voor ik aan wijkweb begon kende ik het hier niet eens zo goed. Ook al woon ik al 10 jaar in Rotterdam.
Ik wens Natalie heel veel succes met het voortzetten van het wijkweb. Genoeg leuke en interessante mensen hier. Alle ambassadeurs wil ik vast bedanken voor hun hulp en medewerking. Zonder hun inzet geen wijkweb! Hopelijk ontmoet ik iedereen nog in december bij de volgende bijeenkomst. Maar daar komt Natalie nog op terug.

Biedt uw vuil op de juiste wijze aan!

Via diverse schoonmaakacties en voorlichtingsacties is de afgelopen maanden aandacht gevraagd voor het op de juiste tijd en juiste wijze aanbieden van huisvuil.

Nog even op een rijtje:

- **Huisvuil moet worden aangeboden in een dichtgebonden Komo zak**
- **Huisvuil mag pas worden aangeboden op de ophaaldag zelf tussen 06.00 en 08.00 uur.**
- **Voor grof vuil dient een afspraak te worden gemaakt**
- **Onjuist aanbieden kan leiden tot het opleggen van een boete van minstens €50,-**

Een aantal weken geleden zijn de diensten Stadstoezicht en Roteb begonnen met verscherpt toezicht op deze regels.

- In 4 weken tijd is in het Oude westen 343 keer verkeerd aangeboden huisvuil aangetroffen.

- In 94 gevallen is een proces verbaal van minstens 50 euro uitgeschreven.

De actie zal de komende tijd worden doorgezet. Het doel is om defintief een einde te maken aan het zwerfvuil in uw woonstraat

VUIL VERKEERD AANBIEDEN

= 50 EURO BOETE

Opknapbeurt voor Anna Paulownastraat, Diergaardesingel en Drievriendendwarsstraat

De Nieuwe Unie pakt de woningen aan de Anna Paulownastraat, Diergaardesingel en Drievriendendwarsstraat aan.
De corporatie voert niet alleen onderhoud uit, maar verbetert ook de veiligheid en de uitstraling van de woningen. Deze zogenoemde integrale aanpak startte in september en wordt naar verwachting in de loop van 2007 afgerond.

Verbeteren veiligheid
Om de veiligheid te verbeteren haalt de Nieuwe Unie de puien van de portieken naar voren, komt er een sleutelplan en worden de bergingen beveiligd volgens het Politiekeurmerk Veilig Wonen.
Ook komt er waar nodig meer verlichting.
Bewoners kunnen tegen betaling kiezen voor extra veiligheidsmaatregelen in de woning zoals hang- en sluitwerk volgens het Politiekeurmerk Veilig Wonen en/of een videofooninstallatie.

Moolere uitstraling
Ook de uitstraling krijgt bij de aanpak de aandacht. De Nieuwe Unie vervangt de bellentableaus en brievenbussen.

Meer informatie
Huurders van de Nieuwe Unie die nog vragen hebben over de aanpak, kunnen contact opnemen met projectleider Ger Moeken of projectopzichter Aad Veldhoven, telefoon (010) 286 64 00.
De projectopzichter houdt iedere vrijdag in de keet van aannemer Willems aan de Diergaardesingel van 8.30 tot 9.30 uur spreekuur.
U kunt hier ook terecht met uw vragen.

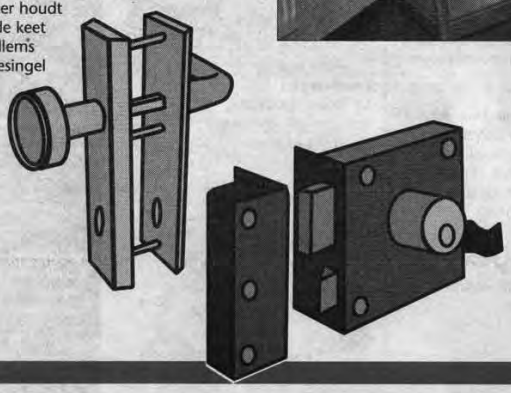

POLITIE KEURMERK VEILIG WONEN

Het Veiligheidspunt Oude Westen is er voor u!

De medewerkers van het Veiligheidspunt: Jasenko Cipro, Taco Pennings en Edi Hasanudin

Melden helpt! ***Vragen, klachten, meldingen?***
Veiligheidspunt Oude Westen Adrianaplein 24-26!

Openingstijden Veiligheidspunt Oude Westen

Maandag	10.00 – 18.00 uur
Dinsdag	10.00 – 18.00 uur
Woensdag	10.00 – 18.00 uur
Donderdag	10.00 – 18.00 uur
Vrijdag	10.00 – 20.00 uur
Zaterdag	10.00 – 16.00 uur

Telefoon: 010-282 96 76

E-mail: veiligheidspunt@xs4all.nl

Bezoekadres:
Veiligheidspunt Oude Westen
Adrianaplein 24-26
3014 XX Rotterdam

Hennepkwekerijen zijn gevaarlijk!

Rotterdam is actief met de aanpak van hennepkwekerijen. De aanpak bestaat uit een intensieve samenwerking tussen Politie, Eneco, Justitie en de Belastingdienst. In de aanpak staat het hennepteam centraal.
Het hennepteam voert de ontmantelingen uit en berekent de ontmantelingkosten door aan de huurder of de eigenaar van het pand.

Hennepkwekerijen zorgen voor gevaarlijke en overlastgevende situaties. Zo ontstaan in Rotterdam gemiddeld twee keer per maand woningbranden door kortsluiting of oververhitting in een hennepkwekerij.

Wateroverlast, lekkages, stankoverlast, schimmelvorming en kans op legionellabesmetting zijn andere risico's die aan deze levensgevaarlijke exploitatie van woningen en bedrijfsruimten kleven. Daarnaast betaalt u gewoon de stroomkosten via uw Eneco rekening!

Bewoners hebben dus zelf belang bij het melden van de aanwezigheid van een hennepkwekerij.
U kunt dit melden bij Meld Misdaad Anoniem 0800-7000 of bij de Politie 0900-8844.

Even voorstellen: De buurtagenten van het Oude Westen

POLITIE

Ron Hoogerwerf
buurtagent
Adrianabuurt

Jeroen Bakker
buurtagent
Diergaardebuurt

Bas Munne
buurtagent
Saftlevenbuurt en Nieuwe Binnenweg

Marc van Duin
buurtagent
Gouvernebuurt

Fred Bravenboer
buurtagent
Josephbuurt

Saloua Ben Larbi
buurtagente
Zijdewindebuurt

112
DAAR BEN JE LEVENS BIJ

0900-8844
GEEN SPOED, WEL POLITIE

WWW.POLITIE.NL

meld misdaad anoniem 0800-7000

december 2006

GEZONDHEIDSCENTRUM
OUDE WESTEN & COOL

Gezond en wel...

Kijkt u ook uit naar de feestdagen vanwege al het lekkers? Maar bent u tegelijkertijd bang om aan te komen? Het is een uitdaging om uw gezonde leefstijl tijdens de feestdagen vast te houden, als u bezig bent gezonder te leven. Het is in ieder geval belangrijk dat 'eten' geen stressfactor wordt en u volop kunt genieten van de gezellige feestdagen.

Genieten van eten tijdens de feestdagen

Regelmatig eten

Het is ook tijdens de feestdagen belangrijk om regelmatig te eten. Neem drie stevige hoofdmaaltijden per dag en vul deze aan met drie tot vier tussendoortjes. Sla geen maaltijden over, want dan blijft u extraatjes eten en gaat u zich steeds minder fit voelen. Snoepen mag natuurlijk voor de smaak, maar niet tegen de honger.

Eet met mate

Van tevoren kunt u bedenken wat en hoeveel u wilt gaan eten, dan komt u minder in de verleiding. Ook al is het eten heerlijk, probeer op tijd te stoppen. Als u goed luistert naar uw lichaam zult u nooit teveel eten. Wanneer u een calorierijk product wilt eten, neem dan niet teveel en laat eerder op de dag wat hapjes staan. Zo kunt u zonder schuldgevoel genieten van wat u eet. Voelt u zich tot slot niet verplicht om alles te nemen wat u wordt aangeboden, want overal iets van levert evengoed veel calorieën. Neem alleen datgene waar u écht trek in heeft.

Calorieën

Hoeveel kcal krijgt u tijdens de feestdagen binnen? Een voorbeeld: Een snee kerstbrood (250 kcal) tijdens het ontbijt, een stukje kerstkrans (230 kcal) bij het eerste kopje koffie, een oliebol (139 kcal) bij het tweede kopje koffie leveren samen 619 kcal. Dit is ongeveer een kwart van uw totale dagelijkse energiebehoefte (2000-2500 kcal)! Om dit te verbranden moet u anderhalf uur fietsen, 2 en een half uur wandelen of 1 uur zwemmen.

Bewegen tijdens de feestdagen

Kerst hoeft niet persé een feest te zijn waarbij u de hele dag binnenzit. Het is juist gezellig om met het gezin, familie of vrienden iets actiefs te ondernemen. Naast gezond eten is het tijdens de feestdagen ook prima mogelijk om voldoende in beweging te blijven. Het klinkt misschien niet aanlokkelijk om in de (vries)kou naar buiten te gaan voor een wandeling, maar na een uurtje bewegen zult u zich veel lekker(der) voelen. Stel degenen met wie u de kerstdagen doorbrengt voor om in ieder geval op één van de dagen iets actiefs te ondernemen. Als u het van tevoren hebt afgesproken, is de kans groot dat u de activiteit daadwerkelijk onderneemt.

Is het niet gelukt om tijdens de feestdagen uw gezonde leefpatroon vast te houden? Laat dan de moed niet zakken, maar zorg ervoor dat u uw gezonde leefstijl zo snel mogelijk weer oppakt.

Heeft u naar aanleiding van dit artikel nog vragen over (di)eten of drinken? Bel dan de Voedingsvragentelefoon van de Thuiszorg. Elke werkdag tussen 12.30 en 13.30 uur bereikbaar op 010-282 62 00.

Tot de volgende keer!
E. Bes en T. Zuidema, wijkdiëtisten Thuiszorg Rotterdam.

TIP

Medicijnen en Feestdagen

De feestdagen komen eraan. Denk u eraan om op tijd uw medicijnen aan te vragen.
Gaat u een paar dagen weg ,dan is het makkelijk om uw medicijnen in een medicijn box te doen.U hebt uw medicijnen bij de hand en ook houdt u een goed overzicht op uw inname. Medicijnboxen zijn te koop bij uw apotheek. Vraag hen om meer informatie hierover.

Hier een voorbeeld.

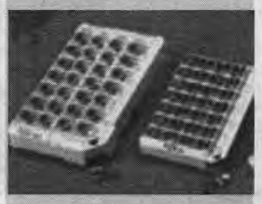

Ik wens u hele fijne feestdagen
M. Delsol-Brouwer
Thuiszorg Rotterdam-Heemraadssingel

Gezondheidscentrum Oude Westen & Cool

Sint Mariastraat 75
3014 SH Rotterdam

Huisartsen

Castelijns	436 77 70
Erlings/ Visser	436 55 30
Hekman	436 32 65
Jacobs	436 92 41
Metz	436 19 75
SPOEDLIJN HUISARTSEN	436 52 39

- Alleen indien er sprake is van spoed en de telefoonlijn in gesprek is!

Huisartsenpost 's avonds en in het weekend	466 95 73

Herhaalrecepten
- Telefonisch 436 78 79
- Per fax 225 60 00
- Posten in de speciale herhaalrecepten brievenbus
- Via de website www. gcow.nl

Praktijkverpleegkundigen	436 32 20
Diëtist	282 62 10
Thuiszorg Rotterdam	282 60 10
Fysiotherapeuten	436 21 27

Stichting Maatschappelijke Dienstverlening Centrum (SMDC)
Algemeen Maatschappelijk Werk
Sociaal Raadslieden
Ouderenwerk
Hulpdienst Centrum
Steunpunt Mantelzorg

- balie St. Mariastraat 436 30 60
  Openingstijden van 9.00 -12.30 uur en van 13.30 - 17.00 uur (behalve vrijdagmiddag)

Administratie en directie GCOW en SMDC	436 34 38
Fax:	436 75 34

Email: cb@gcow.nl

Clientenraad
Email: clientenraad@smdc.nl

Uit de praktijk van de huisartsen

Houd uw no claim in de knip

Stel: Uw kind valt in de speeltuin uit de draaimolen. Na de eerste schrikt krabbelt zij weer op. Zo op het eerste gezicht heeft zij een lelijke schaafwond en een pijnlijke enkel. Het speeltuinpersoneel adviseert u met het kind langs een dokter te gaan.
Gaat u dan met uw kind naar de EHBO-post van een ziekenhuis of naar de huisarts (huisartsenpost)?
Het best laat u uw kind onderzoeken door de huisarts of, buiten kantooruren, door een arts van de huisartsenpost. De huisarts kan de problemen goed beoordelen. De meeste verwondingen kan de huisarts zelf behandelen en zo nodig kan hij/zij u, met spoed, verwijzen naar de EHBO van een ziekenhuis. In dat geval zijn de wachttijden daar aanzienlijk korter. Behandeling in een ziekenhuis is kostbaar en wordt via de noclaimregeling van de verzekering met u verrekend. Het bezoek aan de huisarts valt niet onder de no-claim, hiervoor bent u volledig verzekerd.
M. Zijlmans, praktijkassistente huisartsen

Nieuwe wijkindeling Ouderenwerk

Vanaf 30 oktober aanstaande komen er 2 andere ouderenadviseurs in het Oude Westen werken. Zij nemen de wijk over van Maartje van Bekkum. Op maandag wordt het spreekuur ouderenwerk gedaan door: Tessa de Haas Op woensdag wordt het spreekuur ouderenwerk gedaan door: Birgitte van Tongeren
Er kan ook telefonisch contact met hen worden opgenomen worden via telefoonnummer 414 67 88.*M. van Bekkum, ouderenadviseur*

DigiD: Doen!

Veel mensen ontvangen in deze periode een brief over de DigiD. De DigiD is een inlogcode die gebruikt moet worden bij elektronische diensten van overheidsinstellingen. De DigiD is dus eigenlijk uw legitimatiebewijs wanneer u via internet gebruik maakt van overheidsdiensten zoals bijvoorbeeld belastingaangifte, het aanvragen en wijzigen van de huur- en zorgtoeslag en inschrijven bij het CWI. In de toekomst zal de DigiD voor steeds meer overheidsdiensten noodzakelijk zijn. Het is daarom belangrijk dat u de DigiD aanvraagt. Wanneer u thuis geen internetverbinding heeft kunt u misschien gebruik maken van de internetverbinding van familie of kennissen en zonodig hun hulp daarbij vragen. Na het aanvragen van de DigiD ontvangt u een code om de DigiD te activeren.
U dient uw gebruikersnaam en wachtwoord goed te onthouden en geheim te houden.
J. van Wingaarden, sociale raadslieden

Even voorstellen:

Francis Kalisvaart

Ik ben de nieuwe assistente van de huisartsen. Al sinds 1999 werk ik als doktersassistente in een gezondheidscentrum en bij een zelfstandige huisarts. Ik ben getrouwd en heb 2 kinderen. Mijn werk vind ik erg leuk. Waar ik kan helpen doe ik mijn best en ik zal de mensen met woord en daad bijstaan.
In het Gezondheidscentrum werk ik op maandag, dinsdagochtend en vrijdag. Op die dagen kunt u mij dus aan de balie vinden of aan de telefoon krijgen.

LET OP:

Openingstijden SMDC
Deze gelden voor het Maatschappelijk Werk, het Ouderenwerk en de Sociaal Raadslieden.

Maandag	25 december	gesloten
Dinsdag	26 december	gesloten
Woensdag	27 december	tot 12.30 geopend
Donderdag	28 december	tot 12.30 geopend
Vrijdag	29 december	tot 12.30 geopend
Maandag	1 januari	gesloten

Openingstijden Gezondheidscentrum Oude Westen en Cool tussen kerst en oud & nieuw
Het Gezondheidscentrum is tijdens de feestdagen (25,26 december 2006 en 1 januari 2007) gesloten.
Huisartsen
Alleen in geval van spoed (dus alléén als wachten tot het volgende spreekuur niet verantwoord is) kunt u terecht bij de huisartsenpost: U dient eerst telefonisch een afspraak te maken.
Adres huisartsenpost
Sofiahof
Anna van Westrienenstraat 1 Rotterdam 466 95 73

Kijk ook op www.gcow.nl

mahalle gazetesi Oude Westen Buurtkrant

YENi TOPLUMSAL DESTEK YASASI "WMO" 1 OCAK 2007 TARiHiNDE YURURLUGE GiRiYOR.

(WMO-Wet Maatschappelijk Ondersteuning)

Thuiszorg'tan ev islerinde yadimciniz varmi? Tekerlekli sandalyeniz, akulu ozurlu araciniz veya ozurlulere yonelik baska kolayliginiz varmi?

Bu durumda 1 ocak 2007 arihinden itibaren WMO (yeni toplumsal destek yasasi ile karsilasacaksiniz.

Yeni wet maatschappelijk ondersteuning (WMO) ile insanlar mumkun olabildigince bagimsiz yasayabilecek ve topluma katilabilmeleri saglanacaktir. Bu genc ve saglikli insanlar icin gecerli olmakla birlikte yasli ve ozurlu, yada engelli kisiler içinde gecerlidir.

1 ocak 2007 gunu WMO yururluge girdikten sonra, Rotterdam belediyesi bu yasada duzenlenen tum olanak ve yardimdan sorumludur ve bur durum yenidir. Belediye sizin icin yeni duruma gecisi mumkun olabildigince kolaylastirmaya calisacakir. Bu durumda bilinmesi onemli olan bazi konular olup bunlar:

Ev islerinde yardim. Su anda algemene Wet bijzondere ziekte kosten (AWBZ- ozel hastaliklari masraflari genel yasasi) tarafindan karsilanan ev isleri bakimi 1 ocak 2007 tarihinde WMO'ya geçecektir. **Ornegin :** Ev islerinde yardim Thuiszorg gibi bir ev bakimi organizasyonu tarafindan uygulaniyorsa, bu durum ayni kalacaktir. 2007 yilinda yine alistiginiz gibi ev isleri yardimini alirsiniz. Ev isleri bakimi gostergesi size su ana kadar CIZ (centrum indicatie zorg) bakim alaninin gosterge veren merkezi tarafindan veriliyordu. Bu durum 2007 yilindan itibaren Rotterdam belediyesinde ev isleri bakimi gostergesinden ayarlanir ve daha onceden verilen kendi katkiniz devam eder. Ayrica PGB Persoon gebonden Butget (Sahsa bagli butce) 1 ocak 2007 tarihinden sonrada devam eder. Wet Voorzieningen Gehandicapten (ozurluler olanaklari yasasi).

Wet voorzieningen Gehandecapten (WVG) kapsamindaki olanaklar 1 ocak 2007 tarihinde WMO ya gececektir. WMO nun yururluge girmesinden sonrada yolculuk masraflarina, vervoer op maat pasosu, tekerlekli sandalye, veya merdiven asansoru gibi olanaklar icin beldiyeye basvurabilirsiniz. Bazi olanaklar su anda gelirinize baglidir ve bu durum ayni kalacaktir. Persoon Gebonden Budget PGB 1 ocak 2007 tarihinden sonra tekerlekli sandalye ve akulu ozurlu araci gibi bazi olanaklar için devam eder. Bu konuda daha genis bilgi icin mahallemiz saglik merkzinde (Gezondheidscentrum) da bulunan SMDC ye veya buurtwinkel da (Gaffelstraat 1) Osman Dogan a sorabilirsiniz

Digi D: MUTLAKA SORUN.

(Digi D: Doen!)

Mahallemiz halkina son gunlerde "Digi D" konulu mektuplar gelmektedir. Nedir bu "Digi D"? . "Digi D" devletin vergi, yaslilik burosu, cocuk burosu, is ve isci bulma kurumu ve bunlara benzer kurum ve kuluslari ile elektronik olarak internet araciligi ile yapacaginiz islemlerde kullanacaginiz bir kod olup, buna elektronik huvviyete diyebiliriz. Son zamanlarda hemen, hemen bir cok seyin internet araciligi ile yapildigini ve bu durumun ileri yillarda normal hayatta daha cok yayilacagini dusunursek, bu kodun ne kadar onemli oldugunu daha iyi anlayabiliriz. Sayet internetiniz yoksa, interneti olan herhangi birinede bu koda muracaat icin ricada bulunabilirsiniz. Muracatinizi yaptiktan sonra size bir kod gonderileck ve bu kodla yine bilgisayar araciligi ile devletle olan elektronik baglantinizi harekete gecirdikten sonra, devletin kurum ve kuruluslari ile elektronik iletisim kurabilirsiniz. Bu konuda sizlere en buyuk tavsiyemiz ise, size verilen kod numarasini çok iyi muhafaza edip kimseye gostermemenizdir. Bu bilgi size, mahallemiz SMDC de raadsliedenwerk yapan sayin J.van Wingaarden tarafindan verilmistir.

BUURTWINKEL 24 ARALIK 2006 TARIHINDEN 4 OCAK 2007 TARIHINE KADAR KAPALIDIR.
(Openingstijden Aktiegroep Oude Westen tussen kerst en oud & nieuw)

MAHALLEMiZ SAGLIK MERKEZi GEZONDHEIDSCENTRUM UN YILBASI TATili DOLAYISI iLE DEGiSEN ACILIS SAATLERi

(openingstijden Gezondheidscentrum Oude Westen en Cool tussen kerst en oud&nieuw)

Mahallemiz saglik merkezi 25, 26 aralik ve 1 ocak 2007 tarihinde kapali olup, acil durumlarda (sayet konusma ev doktorunuzun konusma saatine kadar bekleyemeyecekseniz) nobetci ev doktorlarina muracaat edebilirsiniz. Nobetci ev doktorlarinin adresi: Anna van Westerienenstraat 1 telefon: 010-466 95 73

MAHALLEMiZ SOSYAL KURUMU SMDC iN YILBASI TATili DOLAYISI iLE DEGiSEN ACILIS SAATLERi

(Openingstijden SMDC tussen kerst en oud&nieuw)

Mahallemiz saglik merkezi binasi içinde bulunan SMDC sosyal hizmetler kurumu, yılbasi tatili dolayisi ile 25 ve 25 aralik ve 1 ocak 2007 tarihlerinde kapali olup, 27, 28 ve 29 tarihlerinde saat 12.30'a kadar acik olacaktir.

ONEMLE DUYURULUR

(Medicenen en Feestdagen)

Tatil gunlerinin yaklasmasindan dolayi ilaclarinizi, doktorunuzdan zamaninda ve tatil suresince yetecek kadar almanizda fayda var.Sayet izine gitmeniz gerekiyorsa, o zaman eczanelerde satilan ilac kutularindan satin alip ilaclarinizi izine gitmeden once bu kutularin icine gunlerine uygun olarak koyarsaniz, kullaniminda hata yapma riskiniz azalir.

KURBAN BAYRAMINIZI CANDAN KUTLARKEN, 2007 SENESININ DE BUTUN DUNYA ALEMINE HAYIRLI VE UGURLU OLMASINI TEMENNI EDERIZ.
TPPC/TOOW

CUMHURiYET VE SEKER BAYRAMI COSKU ILE KUTLANDI

(het Republiek en Suikerfeest)

Türkiye Cumhuriyetimizin 83.cu yıldönümünü, 28 ekim 2006 cumartesi günü mahallemiz spor salonu ODEON da seker bayramı ile birlikte, büyük bir cosku ve gururla kutladık. Mahallemiz Türk çalisma gurubu olarak, 18 senedir organize ettigimiz Cumhuriyet Bayramı eglencemizi seker bayramı münasebetiyle uç senedir seker bayramı ile birlikte kutlamaktayız. Bu sene kalabalık bir toplulugun eglencemize katilması yanında, genclerimizin de aktif olarak eglenceye istirak etmıs olmaları bizleri çalisma gurubu olarak ziyadesiyle memnun etti. Eglencemizin programı bu sene geçen senelere nazaran çok daha zengin olup, programa, mahallemiz halk oyunları dans grubu dansları ile, yine mahallemizden bir anne Esengul Boztepe çok guzel okudugu halk turkuleri ile, Asuk ile Masuk, mahallemiz çocuklarının sundugu siirler, Shan – Wat Tae Kwon-do spor okulunun sundugu nefes kesen gosterisi yaninda, Rotterdam baskonsolosumuz sayin Ahmet Akif Oktay beyin, sayin millet vekilimiz Nebahat Albayrak hanimin ve Rotterdam merkezi danisma kurumu politikacilarindan sayin Marjolijn Massellink ve sayin Hasim Kilincin konusmalarida programimiza ayri bir renk katti. Eglencemizde, pazar gunleri buurtwinkel da Turkce okuma yazma dersine katilan her cocugumuza da Cumhuriyet bayrami anisina ayrica madalya hediye edildi. Her yil oldugu gibi bu yilda piyango çekilisi yapilmis olup, eglencede satılan piyango biletlerinden elde edilen toplam 620 euro geliri, çalısma gurubu olarak daha önceden kararlastırdıgımız gibi " Turk Bobrek vakfına" hibe ettik ve bu konuda bizlere parasal yardımda bulunan butun kurum ve kuruluslara ve Cumhuriyet bayramı eglencelerimize katılarak bizlere manevi destek veren isçi partisi Millet vekilimize, Baskonsolosumuza ve Centrumraad politikacilarina, tesekkürü ayrıca bir borç biliriz.

BELANGRIJKE TELEFOONNUMMERS EN WIJKVOORZIENINGEN IN HET OUDE WESTEN

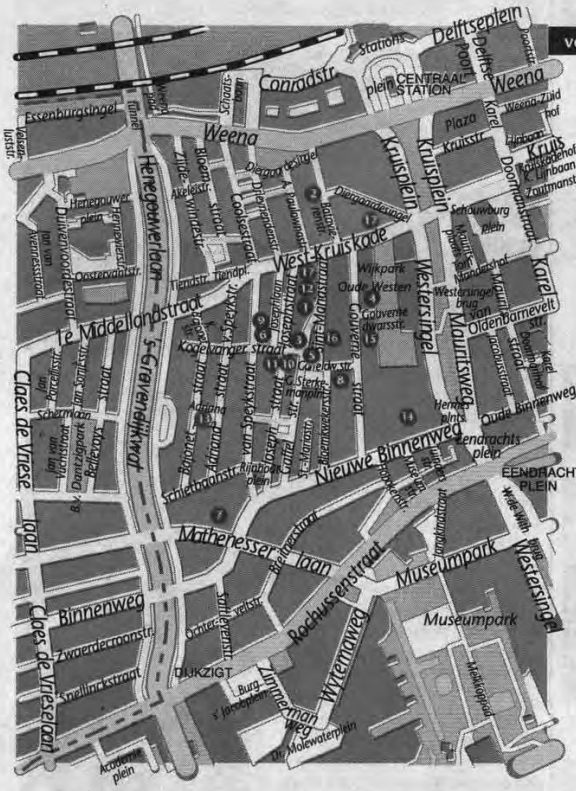

VOORZIENINGEN

1	Aktiegroep Het Oude Westen Gaffelstraat 1	436.17.00
2	Batavier Educatief Centrum Volwassenenwerk Basiseducatie Batavierenstraat 15 – 35	 280.58.88 280.58.82 280.58.70
3	Bibliotheek Gaffelstraat 59a	436.49.81
4	Dierenhof Gouvernedwarsstraat 1	436.71.01
5	Gezondheidscentrum/SMDC St. Mariastraat 75	436.34.38/ 436.30.60
6	Marokkaanse Vereniging Kogelvangerstraat 12	412.06.35
7	Stichting Jong Mathenesserlaan 173 Gaffelstraat 61a	436.57.30
8	Ruilwinkel Gaffeldwarsstraat 34	22.50.844
9	Stichting WenK Hoofdkantoor Kogelvangerstraat 10	412.26.22
10	Gaffel Jongeren- en kinderwerk Gaffelstraat 63a	436.20.98
11	Taal Druk Werkplaats Gaffelstraat 61b	436.08.97
12	Turks Participatieplatform Gaffelstraat 1	436.17.00
13	Veiligheidspunt Oude Westen Adrianaplein 24	282.96.76
14	Verpleeghuis Antonius Nieuwe Binnenweg 33	241.29.00
15	Wijkgebouw Odeon Gouvernestraat 56	436.38.55
16	Wijkpastoraat Oude Westen Sint Mariastraat 142b	436.70.70
17	Zorgcentrum Leeuwenhoek West Kruiskade 54	436.14.88

TELEFOONNUMMERS

Alarm	112
Politie/buurtagenten	0900 88 44
Klachtennummer	0800 15 45
Belastingtelefoon	0800 05 43
Bureau Rechtshulp	410 66 77
Bureau Slachtofferhulp	436 01 04
Buurtbemiddeling Centrum	282 25 27
Centrumraad	417 92 11
Coördinatiebureau Centrum	417 32 83
Crisiscentrum	476 39 44
Dierenambulance	415 56 66
Dierenbescherming	437 42 11
Eneco storingsdienst	467 40 00
Jeugdhulp	411 78 65
Kinderdagverblijven	412 26 22
De Nieuwe Unie	286 64 00
Ombudsman	411 16 00
Onbenutte Kwaliteiten	404 99 09
Parkeerwinkel	890 22 00
Roteb	245 80 00
Speelcentrum Weena	414 48 90
Raad Kinderbescherming	413 47 60
STAP vrijwilligerswerk	436 30 90
WBR	240 60 00
Gezondheidscentr. Oude Westen & Cool	
Huisarts Castelijns	436 77 70
Huisarts Erlings / Visser	436 55 30
Huisarts Hekman	436 32 65
Huisarts Jacobs	436 92 41
Huisarts Metz	436 19 75
Fysiotherapeuten	436 21 27
Diëtist/Thuiszorg Rotterdam	282 60 00
St. Maatsch. Dienstverl. Centrum (SMDC)	
Alg. Maatschappelijk Werk	436 30 60
Sociaal Raadslieden	436 30 60
Hulpdienst/Wijkbus Ouderen	436 90 47
Ouderenw./Servicepunt Sen.	414 67 88
Steunpunt Mantelzorg	404 75 24

AGENDA GENDA GENDA GENDA GENDA GENDA GENDA GENDA GENDA GEN

Vanaf 15 december transformeert de binnenstad van Rotterdam in een sfeervol kerstevenement:

Christmas Wonderland

Vrijdag 15 december 2006 (18.00 – 21.00u)
Traditionele ontsteking van de lichtjes in de grote Noorse kerstboom voor het Stadhuis door burgemeester Opstelten. Op deze sprookjesachtige avond gaat de kerstwens 2006, ingeleverd door een inwoner van Rotterdam, in vervulling. Het a-capella koor Popmaat brengt een speciaal kerstrepertoire ten gehore.

Zaterdag 16 december (13.00 – 15.00u)
Santa Claus is coming to town... De kerstman brengt per arrenslee een bezoek aan Rotterdam en wordt ingehaald op de Coolsingel. Bezoekers kunnen 'm zelf de hand schudden, een rondje rijden in zijn arrenslee of een kijkje nemen in een grote truck.

Woensdag 20 december (18.00 – 21.00u)
De eerste koopavond betekent swingen in Christmas Wonderland. De Resurrection Singers presenteren een aansteke-lijke kerstspecial. Bezoekers kunnen genieten van de diverse kraampjes, de levende kerststal of een rondje rijden op de ijsbaan.

Donderdag 21 december (18.00 – 21.00u)
Kerstbomen zijn niet veilig voor de mannen van de Houthakkers-roadshow. Kunstenaars zagen de prachtigste beelden uit boomstammen met hun kettingzagen. Het publiek kan de gezaagde sculpturen winnen aan de hand van houthakkersspelletjes.

Vrijdag 22 december (18.00-21.00u)
Chosen Gospel Choir is een gospelkoor van formaat en behoorde onlangs nog tot de genomineerden van de befaamde Gospel Awards. Het koor staat garant voor een swingende afsluiting van Christmas Wonderland. Geniet nog een laatste maal van de Dickenshuisjes en sluit af met een goede warme chocolademelk

Winterplein
De gezelligste schaatsbaan van de regio, het Eneco Winterplein, ligt van donderdag 23 november tot en met zondag 28 januari

midden in het centrum op het Stadhuisplein. Tien weken schaatsplezier voor jong en oud met o.a. schoolschaatsen, disco schaatsen, een curlingcompetitie en nog veel meer ijspret.
Meer informatie: www.winterplein.nl Openingstijden ijsbaan (onder voorbehoud):
Ma t/m Vr van 13.30 - 18:00 uur en 18:30 - 23.00 uur
Za, Zo van 10.00 - 16:00 uur en 17:00 - 23.00 uur

Kerstmarkt
Van vrijdag 8 tot en met zondag 24 december
vanaf de Lijnbaan tot aan het Binnenwegplein

Het Sprookjesstad festival
Russische, Arabische en Aziatische sprookjesvoorstellingen te zien in verschillende culturele instellingen.
Vanaf vrijdag 8 tot en met zaterdag 30 december
8 december trekt de droomparade L'Autre Parade V, de opening van Sprookjesstad, over de Coolsingel naar het Schouwburgplein vanaf de Witte de Withstraat.

Kijk naar de site van Nivoncentrum. Zij bieden heel veel activiteiten zoals:

vrijdag 1 december
Wereldfilm
The Gods must be Crazy
Nivoncentrum Filmzaal, 20.00 uur
Entree: 1,75 euro leden, 3,50 euro niet-leden
Nivon Centrum Rotterdam
Dirk Smitsstraat 76
010 - 411 88 24
010 - 411 39
www.nivon.nl

Buurtkrant Oude Westen geen zinnig mens kan zonder

De Buurtwinkel is tijdens de feestdagen gesloten van vrijdag 22 december 2006 tot en met 4 januari 2007
PRETTIGE FEESTDAG EN EEN GEZOND 2007

KLEURPLAAT

COLOFON

Uitgave:
Aktiegroep Het Oude Westen
Gaffelstraat 1-3, Tel 436 17 00 Fax 436 39 40
Email www.buurtkrant@aktiegroepoudewesten.nl
Website www.aktiegroepoudewesten.nl
Lay Out en fotografie:
Han Snaaijer
Redactie:
Wim Roovers, Osman Dogan, Hanny Leeuwenhart, Linda Nelissen, Han Snaaijer, Madrie Diepa, Corrie Kreuk
Druk: Maassluisse Courant Oplage: 4500 stuks